Kontrollprogram
Bekjempelse av
BRSV og BCoV

Nasjonalt samarbeid mellom:
TINE, Helsetjenesten for storfe, Nortura, KLF, Q-Meieriene, Animalia, Geno og TYR

TRYGG OG SMITTESIKKER INN- OG UTLASTING AV STORFE

UTDRAG FRA § 7 I FORSKRIFT OM HOLD AV STORFE

Inngangspartiet til husdyrrom skal være utstyrt med smittesluse for å motvirke smitteoverføring og sikre god hygiene. Det skal være egnet plass som sikrer at inn- og utlasting av dyr kan foregå på en dyrevernmessig og smittevernmessig sikker måte. I tilknytning til dyrerom skal det være innlagt kaldt og varmt vann. Inngang til/utgang fra husdyrrom skal ha egnet sted hvor personell kan skifte klær, vaske seg og rengjøre utstyr. Personell skal ha adgang til mjølkerom, fôrlager og servicerom uten å måtte gå gjennom dyrerommet eller gangareal hvor det ferdes dyr.

Redaktøransvar: Animalia
Tekst: Ola Nafstad og Anders Bergum
Bilder og illustrasjoner: Nortura, Animalia og Geno
Opplag: 17000
Trykk: Konsis (163218)
Dato: Desember 2016

INN- OG UTLASTING AV STORFE

Det er et økende behov for tilrettelegging for flytting av storfe inn og ut av husdyrrom. Storfe går ofte i større eller mindre grupper i fellesbinger. Trygg flytting av storfe setter krav både til selve husdyrrommet og inn- og utlastingsplass. Gode løsninger har mange fordeler:

- Smittesikkerhet – sjåføren av dyrebilen trenger ikke å gå inn i fjøset
- Tryggere og sikrere håndtering av dyr for alle som er involvert
- Kryssende trafikk kan i større grad unngås ved at dyrebilen ikke laster av og på dyr i områder rundt fjøset som primært har andre funksjoner
- Redusert smittefare og dermed redusert fare for introduksjon av sjukdom og påfølgende økonomiske tap
- En god lasteplass reduserer lastetiden, gir mindre stress for dyrene og bidrar til effektiv inntransport.

SMITTESIKKERHET

Mange har i praksis erfart at introduksjon av hoste- eller diareutbrudd i besetningen kan knyttes til levering eller mottak av dyr, enten det skyldes at dyra var sjuke eller sjåførene var bærer av smitte mellom fjøs.

Et smittesikkert utlastingssystem må sikre:

- At dyretransportøren ikke må inn i fjøset for å hente dyr.
- At besetningens eget personell ikke returnerer til fjøset hvis de har ført dyr inn på bilen, men går via smitteslusa for personer, skifter klær og skotøy, og vasker hendene. Dette kan være et alternativ også for dyrebilsjåføren dersom han eller hun må inn i fjøset å hjelpe til med en leveranse. Produsent og sjåfør må i tilfelle finne et gjennomtenkt opplegg. Det er viktig at besetningens klær og skotøy er egnet ved håndtering av dyr.
- At dyr ikke kan snu og returnere til fjøset.

Dette er krav som er utfordrende for mange, ikke minst fordi det oppleves som en trygg og god ordning at dyretransportøren henter dyra i fjøset. Men fra et smitteperspektiv er dette en av de store risikofaktorene. Det er helt nødvendig å endre denne praksisen om storfehelsa skal forbedres ytterligere. Det er derfor viktig å finne enkle, praktiske ordninger i det enkelte fjøs. Det er også viktig å huske på at den totale risikoen for smitte er summen av alle enkeltfaktorer og -hendelser. Om dyretransportøren må inn i fjøset for å bistå med ett vanskelig dyr en gang, er det en langt lavere risiko over tid enn om sjåføren alltid er inne og henter dyr. Etter transport av dyr bør drivganger og lasterampe vaskes.

ATFERD

Storfe er flokkdyr der flokken lever og innordner seg i et rangsystem. Det er viktig at røkteren markerer seg som en dominant leder i en slik flokk. Dette vil påvirke og lette arbeidsoppgavene med flytting og stell av dyrene. Skulle storfe oppleve fare, tyr de helst til flokken. Men blir de alene, kan de flykte, innta en aggressiv holdning eller angripe. Det er derfor viktig å kjenne kroppsspråket til dyrene.

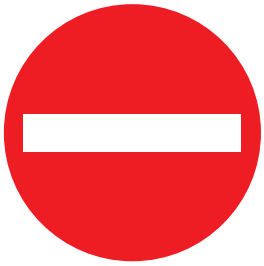

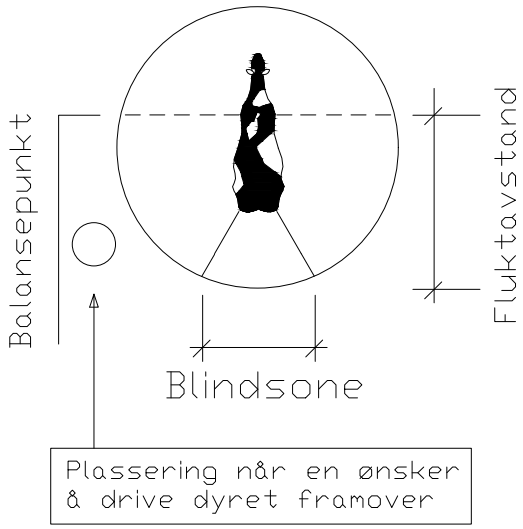

Hørselen er godt utviklet hos storfe, og de kan høre høye lydfrekvenser bedre enn mennesker.

Ved flytting av storfe er det viktig at underlaget er sklisikkert og ensartet. Personer som behandler dyrene må opptre rolig.

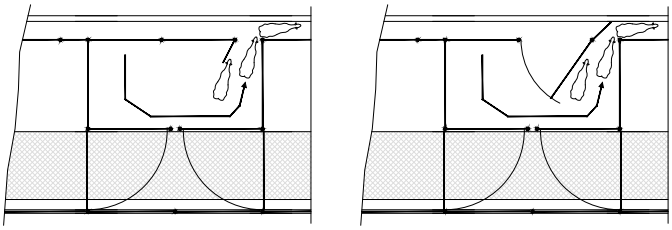

STORFEETS EVNE TIL Å OPPFATTE OMGIVELSENE

Storfeet har et stort synsfelt. De kan se 330 grader, men har et dårlig dybdesyn. Med et begrenset dybdesyn vil storfe oppfatte terskler, høydeforskjeller og ujevnheter i underlaget som et problem. Derfor må underlaget ha en mest mulig plan overflate. Flis eller sand i drivganger gjør underlaget sklisikkert og er mer likt underlaget i bingen.

FLYTTING AV DYR UT AV BINGEN

Bingen er et trygt område for dyra. Plassering av porten har stor betydning for hvor lett dyra forlater bingen. Plasser porten i et hjørne. Den kan gjerne slå inn i bingen slik at dyret går langsmed porten på vei ut.

DRIVGANGER

For å få til en god dyreflyt mot utlastingsrampen, er det en fordel med rette drivganger. Bredden på drivgangen må være slik at dyret ikke kan snu seg, det vil si ca. 0,8-0,9 meter. Dyr som regelmessig flyttes er lettere å håndtere. Hvis det er mulig å planlegge driften slik at dyr flyttes opp mot utlastingsrampen etter hvert som de voksser, er dette en fordel. Ulike fjøsløsninger gir ulike plasseringer av drivganger. I fjøs med liggebås vil det være naturlig med driving av dyr i etearealet. Da stilles andre krav til drivgangareal enn 0,8-0,9 meter. Ved løsninger med tråkkutgjødsling er det ofte naturlig å ha strø- og drivgang i bakkant av bingen.

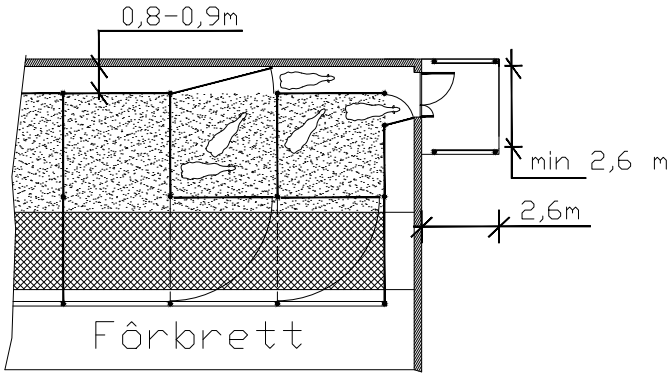

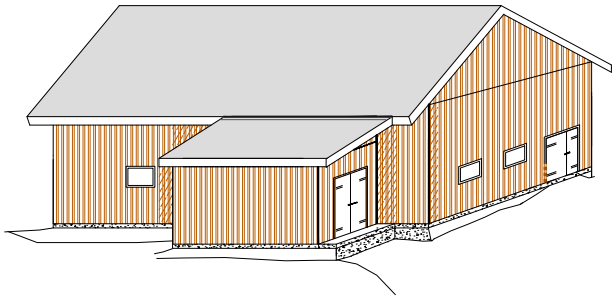

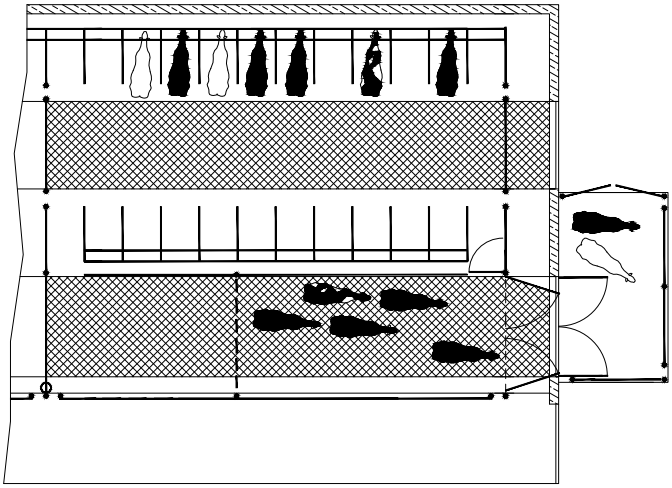

PROBLEMPUNKTER

På veien mot utlastingsrampen må en unngå:

1. Solrefleks i metall og vinduer
2. At storfe må gå fra lys til mørke og fra mørke til blendende lys
3. Skygger og skarpe lysfelt
4. Høye, skarpe og ukjente lyder
5. Fysiske hindringer i drivganger

UTLASTINGSROM

I besetninger der mange dyr leveres samtidig, vil den beste løsningen være et utlastingsrom. Dette er en overbygd og lukket lasterampe med plass til det aktuelle antallet dyr. Dyrene flyttes til dette rommet før dyrebilen kommer inn på tunet. Port mellom fjøs og utlastingsrom stenges slik at smitte fra bil til fjøs unngås. Blir dyr stående lenge i dette rommet, må det være tilgang på drikkevann. Dersom besetningen disponerer en egnet dyrehenger, kan det være en billig og god løsning å bruke denne som utlastingsrom. I andre tilfeller kan løse grinder være en fleksibel og rimelig løsning.

LASTERAMPE

Dyrebilen har en bredde på 2,5 meter. Lasterampen bør derfor ha en bredde på minimum 3 meter. Selve størrelsen på lasterampen vil være avhengig av hvor mange dyr som leveres og hvordan oppbevaringsbinger og drivganger er utformet inne i fjøset. Rekkverket på selve rampen bør ha en minstehøyde på 1,6 meter, og det bør være en rømningsvei for folk. Rømningsveien kan være en åpning mellom rekkverket og veggen med en lysåpning på 35 cm. Anbefalt høyde på rampen er mellom 0,4 og 0,8 meter. Stigning opp på bilen skal ikke overstige 20 grader og krever underlag med god friksjon på selve lemmen.

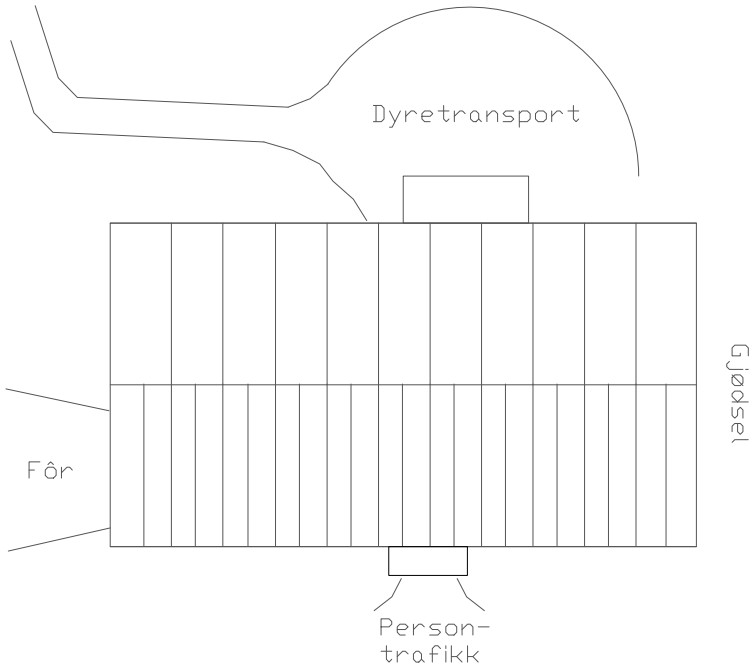

PLASS RUNDT DRIFTSBYGNINGEN

Ved nybygg og ved endring av transportveier er det viktig å tenke på god logistikk. Av smittehensyn er det gunstig med minst mulig kryssing av ulike transportsoner. Eksempelet viser egen transportvei for dyretransport.

HVA KREVES AV PLASS FOR DYREBILEN

Transport av dyr krever plass til dyrebilen. En vanlig dyrebil har en bredde på 2,5 meter og en lengde på om lag 13 meter. Fri høyde som dyrebilen trenger er 4,5 meter. Med denne størrelsen kreves det god planlegging av veien til og fra fjøset. Planlegging av veier vil være ulikt fra gård til gård, men det er noen fellesmomenter:

1. Smitte; dyrebilen skal krysse færrest mulig andre transportveier som berører fjøset
2. Godt grunnarbeid, god drenering og god bæreevne på veien
3. Lastepunktet skal være oversiktlig å rygge inntil
4. Veien til og fra fjøset skal være fri for trær og greiner som slår i bilen eller hindrer god sikt
5. Grinder på lasterampe skal lett kunne tilsluttes lastelemmen på dyrebilen
6. Siden storfe reagerer på miljøendringer som vind og nedbør, bør lastepunktet plasseres mest mulig i ly

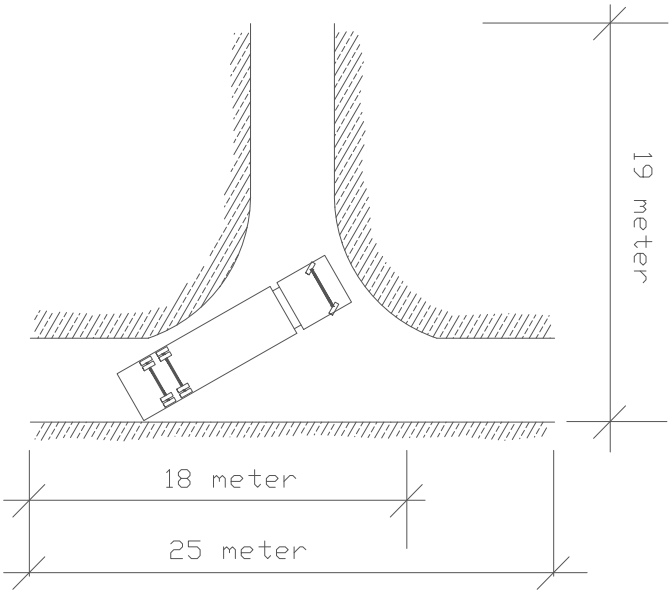

HELSESTORFE

Kjøttbransjen innfører et felles regelverk for helse og smittesikkerhet ved omsetning av storfe fra 1. januar 2017. «Helsestorfe» innføres for at produsenter som kjøper livdyr enkelt skal kunne vurdere hvilke dyr det er smittemessig trygt å motta. Besetninger som leverer «Helsestorfe» oppfyller bl.a. strenge krav til smittebeskyttelse i besetningen, og de har fått status «grønn» i kontrollprogrammet for BRSV og BCoV. Disse besetningene vil få et tillegg i pris ved omsetning av livdyr.

Krav til Helsestorfe

Besetninger som skal selge Helsestorfe må fylle følgende vilkår:

- Fungerende smittesluse for besøkende bestående av: (1) definert ren og uren sone, (2) egne klær og skotøy for besøkende i besetningen og (3) mulighet for å sette igjen utstyr i smitteslusa. Personer som steller besetningen må enten bruke smitteslusa eller annen inngang.
- Fungerende utlastingsrom ved levering av dyr (livdyr og slaktedyr). Utlastingsrommet skal sikre; (1) at transportøren ikke kommer inn i husdyrrom, (2) at besetningens eget personell ikke går inn på dyrebilen eller tilbake fra dyrebil til husdyrrommet uten å benytte smitteslusa og bytte klær og skotøy, (3) at dyr ikke kan returnere til husdyrrommet.
- Egen besetningsattest for «Helsestorfe» skal være utfylt av veterinær. Attesten skal ikke være eldre enn 12 måneder. Attesten beskriver besetningens helsestatus og smittebeskyttelsesnivå.
- Ved salg av kalv/fôringsdyr skal det minimum være egenerklæring om helsestatus. Ved salg av avlsdyr skal det være veterinærattest.
- Dokumentert grønn status i kontrollprogrammet for BCoV og BRSV, dvs. at det finnes et analysesvar fra Tine Mastittlaboratoriet i Molde hvor antistoffer mot BCoV og BRSV ikke er påvist i trinn 1, 2 eller 3 med prøvetakingsdato i løpet av siste 12 måneder. Dersom det etter prøvetakingsdato har vært smittsom hoste eller diaré i besetningen, eller det har vært livdyrkontakt med dyr fra besetning med gul eller rød smittestatus, overstyrer dette prøveresultatet. Helsestorfe-kravet er da ikke oppfylt.

Økonomiske vilkår for Helsestorfe

Besetninger som leverer helsestorfe vil få en merpris ved salg av livdyr:

- Kalver og fôringsdyr får en merpris på 10 % av grunnpris
- Tilsvarende skal avlsdyr (livkyr, -kviger og avlsokser) få en merpris på 1000 kr/dyr.

Merpris skal stimulere til bedre smittebeskyttelse. Den største økonomiske verdien for eier av besetningen er likevel redusert risiko for store tap fordi BRSV, BCoV eller andre sjukdommer smitter besetningen.

754
605